ETHERPOWER S.R.L
Juana de Ibarbourou 1083 2°B (1405) CABA, Argentina
Tel. (+5411) 5235-7774. (+5411) 4862-1310
www.etherpower.net info@etherpower.net

ETHERPOWER S.A. de C.V.
Romero de Terreros 1364 Piso1 Of.: 3 (03020)
Colonia Narvarte, México D.F. Tel. (+5255) 3603-8380
www.etherpower.mx info@etherpower.mx

Net2Relay

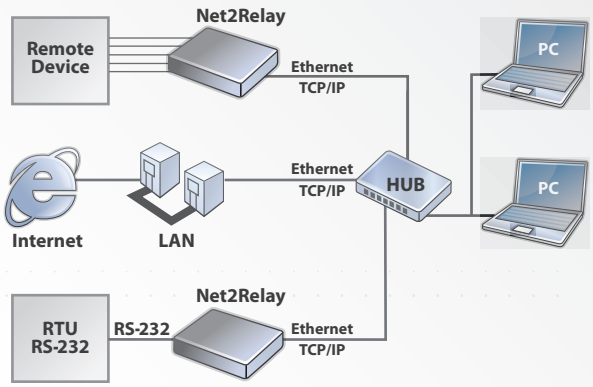

El Net2Relay permite extender la distancia de su sistema de control de Entradas/Salidas.

Los equipos de E/S pueden ser controlados de forma remota, gestionados y monitoreados por internet desde cualquier lugar. El Net2Relay posee Entradas de Contacto Seco y Salidas de Relay , que pueden ser controladas por HTTP y Modbus/TCP .

Características Prinicipales:

- Conversión Serie Ethernet
- 10/100Base-T Ethernet, auto MDI/MDIX
- 4 Entradas de Contacto Seco
- 4 Salidas de Relay
- 1 x Entrada Analógica (10 bits - ADC)
- 1 x UART (Max. 230400bps)
- Seguridad : IP y MAC address filtering, Password
- Webserver Embebido para gestión simple (página web editable)
- MACRO (operaciones stand-alone – operaciones lógicas simples)
- Suporte de Modbus/TCP
- Configuración flexible por red
- 4 modos de comunicación (Servidor TCP , Cliente TCP , Comandos AT y UDP)
- Monitoreo de estado (modo debugging, ezManager, Telnet)
- DHCP y PPPoE
- DNS
- DDNS
- Notificación de cambio de IP
- Telnet COM Port Control (RFC 2217)
- Poderosa aplicación de gestión para Windows (ezManager)
- Programa de control de I/O por Modbus/TCP (ModMap)
- Redirector de puerto COM Virtual para Windows (ezVSP)

Aplicaciones

- Control de Iluminación
- Adquisición remota de datos
- Sistemas de seguridad y control de acceso
- Sistemas de circulación de aire
- Transporte de E/S por Ethernet
- Edificios Inteligentes
- Aplicaciones en Robótica y Domótica

Parámetros Técnicos

Alimentación: 5Vcc 1 A
Dimensiones: 90mm x 125mm x 30mm
Peso: 410 g
Temperatura de trabajo: 0 a 40 C
Temperatura de almacenamiento: -40 a 85 C
Entradas de Contacto Seco : 4
Salidas de Relay : 4 x 1A
Ethernet :
RJ45 (10Base-T/100Base-TX)
Ethernet Speed Auto Sense
1:1 o Cross-over Cable Sense
Aislación: 1000 VAC
Protocolos:
TCP,UDP,IP,ICMP,ARP,Ethernet,TELNET,TFTP,DHCP, PPPoE,DNS,DDNS,HTTP,Modbus/TCP
Seguridad: Filtro por IP y MAC – Password
Modo de Control de las E/S : Modbus/TCP, HTTP (página de cliente), Stand alone (ecuaciones simples)
Modos de comunicación del puerto serie: Servidor TCP, Cliente TCP, Servidor/Cliente con comandos AT, UDP
Entrada Analógica: 10 bit ADC - ADVREF: **2.6V a 3.3V - Vin: 0 a ADVREF**
Administración: EZManager, Apliación para configuración y monitoreo por red, Telnet, **Comandos AT**
Puerto Serie:
1x UART, RXD,TXD,RTS,CTS
300bps-230400bps
Bits de datos 5,6,7,8
Paridad: None,Even,Odd,Mark,Space
Bit de Stop: 1,1.5,2
Control de Flujo: RTS/CTS Hardware